Acumulador 209/2 SOL

Productores Agua Caliente Sanitaria

Características Funcionales

- Acumuladores de producción y almacenamiento de agua caliente sanitaria. (A.C.S.)
- Capacidad desde 200 hasta 1.000 lts en 8 bar.
- T° máxima de trabajo de acumulador: 99°C.
- Presión máx. de trabajo de 8 bar.
- Aislación: Poliuretano rígido.
- Conductividad térmica = 0,023 W/mk, espesor 50 mm.
- Revestimiento externo: PVC acoplado.
- Accesorios: Ánodo de magnesio con tester de control.
- Garantía: 2 años.

Montaje: Superficie.
Posición: Vertical.
Vitrificación en dos capas, adecuado para el uso de agua para la alimentación de acuerdo a la normativa CE 97/23 PED (Art.3 Par.3).

Dimensiones

Imagen referencial, ver fichas técnicas según litros/bar en página Nº91 a Nº92

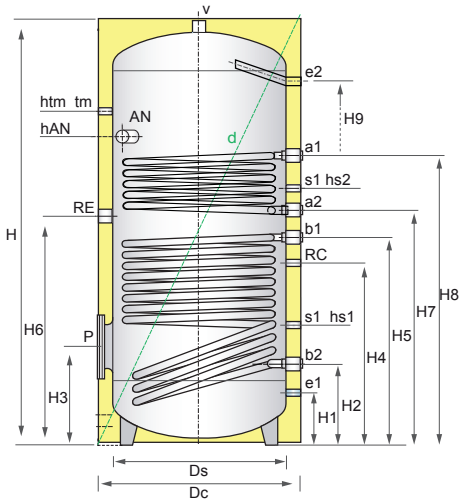

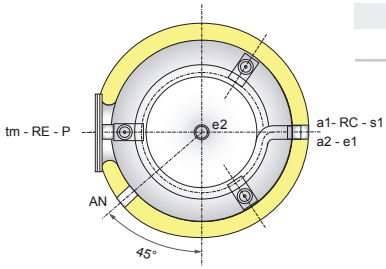

Conexión	ø	Descripción
a1-a2	tabla	Circuito primario de entrada y salida
b1-b2	tabla	Circuito primario de entrada y salida
e1	tabla	Entrada de agua sanitaria
e2	tabla	Salida de agua sanitaria
RE	G1"-F	Conexión resistencia eléctrica
AN ~~AN2~~	G1"1/4-F	Ánodo
s1 ~~s3~~	G1/2"-F	Sonda auxiliar
tm	G1/2"-F	Sonda de temperatura
RC	G3/4"-F	Recirculación
v	-	Conector tubo superior
P	Øe180-Øi114	Brida con brida ciega

a1-a2-b1-b2 [ø]	e1-e2[ø]	v[ø]	Capacidad
G3/4"-F	G1"-F	G2"-F	200
G1"-F	G1"-F	G2"-F	300 - 500
G1"-F	G1 1/4"-F	G2"-F	1000

Permite ánodo de corriente impresa ver página N°96

														sonda				ánodo				
Código	Capacidad	DS	DC	H	H1	H2	H3	H4	H5	H6	H7	H8	H9	hs1	hs2	hs3	htm	h1	h2	hAN	d	Peso
-	Lt	mm	mm	mm	mm	mm	mm	mm	mm	mm	mm	mm	mm	mm	mm	mm	mm	mm	mm	mm	mm	kg
BLA8929176	200	450	550	1485	130	210	290	485	670	740	805	1075	1210	325	940	-	1210	-	-	1130	1584	90
BLA8929177	300	550	650	1425	150	230	310	515	685	755	830	1055	1145	345	945	-	1130	-	-	1115	1566	100
BLA8929178	500	650	750	1730	175	255	335	660	770	850	920	1145	1405	370	1030	-	1405	-	-	1260	1886	150
BLC0209S15	1000	790	890	2055	210	300	380	665	780	830	880	1195	1690	415	1035	-	1710	-	-	1310	2239	205

Capacidad	Área inter.Inferior	Área inter.Superior	Potencia Nominal (1)	Caudal Primario	Tiempo Calentamiento (2)	Consumo de ACS(3)	Consumo de(3) ACS (10min)
200	0.90	0.49	41	3526	20	1068	269
300	1.20	0.70	56	4816	22	1459	380
500	1.76	0.70	73	6278	28	1902	544
1000	2.00	1.62	108	9288	37	2815	924

(1) La salida del intercambiador de calor calculado asumiendo un circuito primario T° de entrada/salida de 80/70°C y una T° de entrada de agua caliente de 12°C.
(2) Tiempo necesario para aumentar la temperatura de entrada del agua de uso doméstico, 12°C , a la temperatura de almacenamiento de 60°C.
(3) Cantidad de agua caliente doméstica disponible a una temperatura de salida de 45°C, de forma continua o en los primeros 10 minutos.

Acumulador 209/2 SOL

Dimensiones

COD. BLC0209S05 - 209/2 SOL 200 LT/8BAR

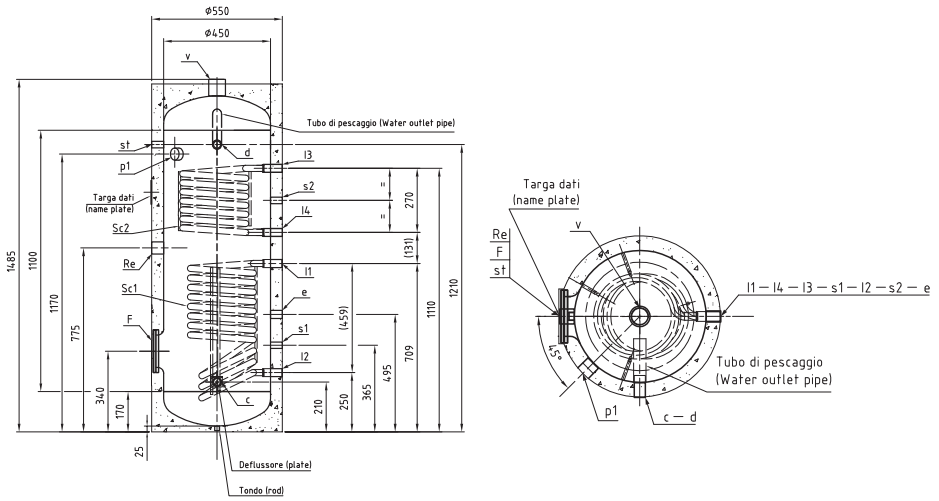

Item	Ø	Descripción
d	G 1" H=50	Salida circuito sencundario
F	Øe180 Øi114	Flange de inspección
p1	G 1"1/4 H=25	ánodo Ø32x400
c	G 1" H=50	Entrada circuito secundario
e	G 3/4" H=50	Recirculación
s1	G 1/2" H=50	Conexión sonda
s2	G 1/2" H=50	Conexión sonda
12	G 3/4"	Salida circuito primario
11	G 3/4"	Entrada circuito primario
14	G 3/4"	Salida circuito primario
13	G 3/4"	Entrada circuito primario
st	G 1/2" H=50	Conexión sonda
Re	G 1"1/4 H=50	Conexión Resistencia eléct.
v	G 2" H=70	Servicio

COD. BLC0209S08 - 209/2 SOL 300 LT/8BAR

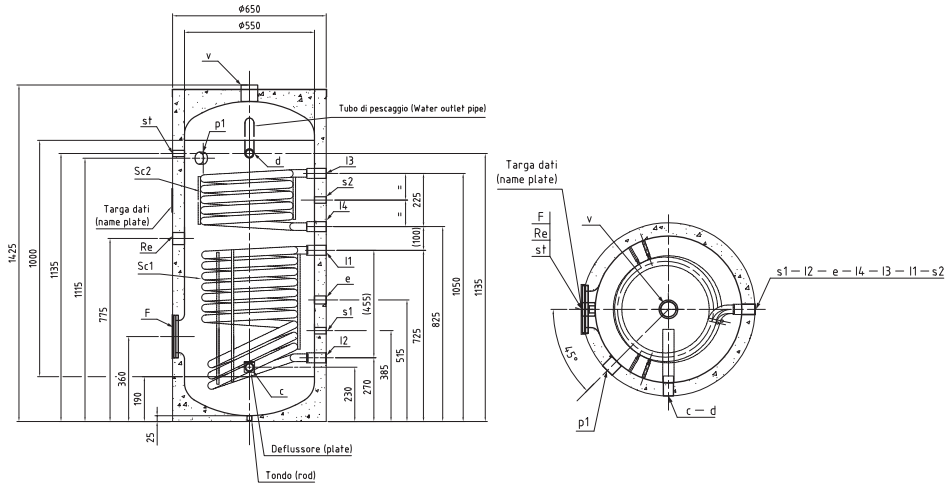

Item	Ø	Descripción
d	G 1" H=50	Salida circuito sencundario
F	Øe180 Øi114	Flange de inspección
p1	G 1"1/4 H=25	ánodo Ø32x400
c	G 1" H=50	Entrada circuito secundario
e	G 3/4" H=50	Recirculación
s1	G 1/2" H=50	Conexión sonda
s2	G 1/2" H=50	Conexión sonda
12	G 1"	Salida circuito primario
11	G 1"	Entrada circuito primario
14	G 1"	Salida circuito primario
13	G 1"	Entrada circuito primario
st	G 1/2" H=50	Conexión sonda
Re	G 1"1/4 H=50	Conexión Resistencia eléct.
v	G 2" H=70	Servicio

COD. BLC0209S10 - 209/2 SOL 500 LT/8BAR

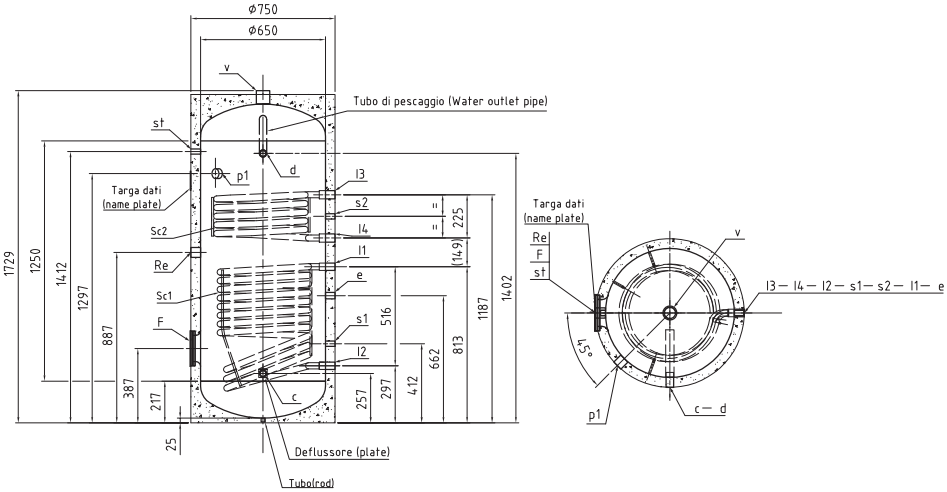

Item	Ø	Descripción
d	G 1" H=50	Salida circuito sencundario
F	Øe180 Øi114	Flange de inspección
p1	G 1"1/4 H=25	ánodo Ø32x400
c	G 1" H=50	Entrada circuito secundario
e	G 3/4" H=50	Recirculación
s1	G 1/2" H=50	Conexión sonda
s2	G 1/2" H=50	Conexión sonda
12	G 1"	Salida circuito primario
11	G 1"	Entrada circuito primario
14	G 1"	Salida circuito primario
13	G 1"	Entrada circuito primario
st	G 1/2" H=50	Conexión sonda
Re	G 1"1/4 H=50	Conexión Resistencia eléct.
v	G 2" H=70	Servicio

Acumulador 209/2 SOL

Dimensiones

COD. BLC0209S15 - 209/2 SOL 1000 LT/8BAR

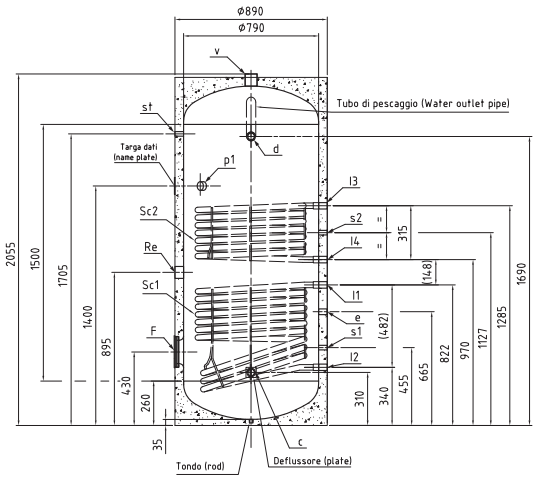

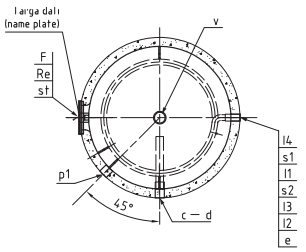

Item	Ø	Descripción
d	G 1"1/4 H=50	Salida circuito sencundario
F	Øe180 Øi114	Flange de inspección
p1	G 1"1/4 H=25	ánodo Ø32x400
c	G 1"1/4 H=50	Entrada circuito secundario
e	G 3/4" H=50	Recirculación
s1	G 1/2" H=50	Conexión sonda
s2	G 1/2" H=50	Conexión sonda
12	G 1"	Salida circuito primario
11	G 1"	Entrada circuito primario
14	G 1"	Salida circuito primario
13	G 1"	Entrada circuito primario
st	G 1/2" H=50	Conexión sonda
Re	G 2"H=50	Conexión Resistencia eléct.
v	G 2" H=70	Servicio